V tomto dokumentu PDF jsou k dispozici následující funkce.

Rychlé hledání klíčových slov

Zadejte klíčové slovo do vyhledávacího pole a stiskněte tlačítko vyhledávání.

Rychlé přecházení mezi kapitolami

Chcete-li přejít na konkrétní kapitolu, klikněte v obsahu na její název.

* Pro podporu výše uvedených funkcí je zapotřebí software pro čtení souborů PDF, jako je Adobe Reader.

ZHIYUN-CZ-v1.30

ZHIYUN

SMOOTH-XS

Uživatelská příručka

Obsah

Obsah balení

Obsah balení 1

Seznámení se zařízením SMOOTH-XS

Seznámení se zařízením SMOOTH-XS 2

Nabíjení a baterie

Instalace a vyvážení

Jak se používá zařízení SMOOTH-XS

Ukazatel a ovládací tlačítka 7

Režimy provozu 8

Pohotovostní režim 11

Ruční změna polohy 12

Jak se používá aplikace

Jak se používá aplikace 13

Jak se připojit 13

Hlavní funkce aplikace 13

Aktualizace firmwaru

Aktualizace firmwaru zařízení SMOOTH-XS 14

Technické parametry produktu

Odmítnutí odpovědnosti a varování

Nápověda pro čtení 17

Varování 17

Pokyny pro bezpečný provoz 18

Záruční list

Záruční doba ····· 19
Vyloučení záruky ····· 19
Postup uplatnění záruky u společnosti ZHIYUN ····· 19

Karta s kontakty

Obsah balení

Balení produktu je dodáváno s následujícími položkami. Pokud některý předmět chybí, kontaktujte společnost ZHIYUN nebo místního distributora.

1× SMOOTH-XS

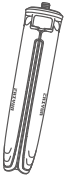

Tripod x 1

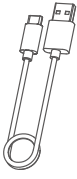

1× Kabel USB typu C

Storage Pouch x 1

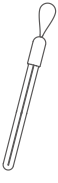

Wrist Strap x 1

1× Stručná příručka

Seznámení se zařízením SMOOTH-XS

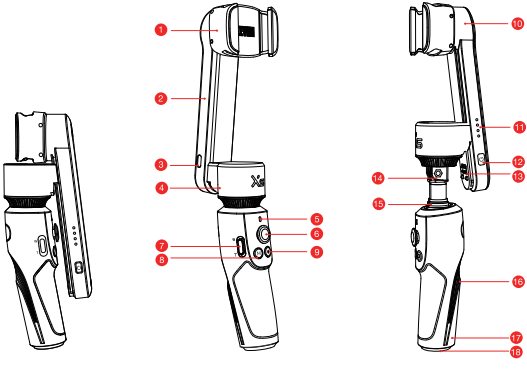

1. Držák telefonu
2. Vertikální rameno
3. Port pro nabíjení/aktualizaci firmwaru USB typ C
4. Motor osy otáčení
5. Ukazatel režimu
6. Pákový ovladač stabilizátoru
7. Posuvník zoomu
8. Tlačítko M
9. Tlačítko fotografie/video
10. Motor osy rotace
11. Ukazatel energie
12. Vypínač
13. Kontaktní bod
14. Kloub pro nastavení sklonu
15. Výsuvná tyč
16. Rukojeť
17. Otvor pro poutko na zápěstí
18. Závitový otvor o průměru 1/4˝

Zařízení SMOOTH-XS používá vestavěné baterie. Před prvním použitím zařízení SMOOTH-XS jej plně nabijte, aby se aktivovaly baterie a bylo zajištěno správné používání produktu.
Způsob nabíjení: Připojte kabel typu C dodávaný v balení s adaptérem (doporučujeme 5 V/2 A, není součástí balení) k portu na vertikálním rameni stabilizátoru. Nabíjení se ukončí, když čtyři kontrolky budou bílé (když je stabilizátor vypnutý).

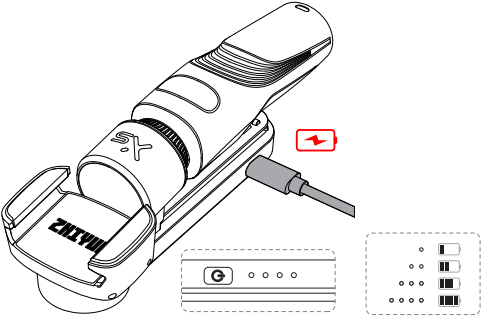

1. Otočte rukojeť o 180° proti směru hodinových ručiček.

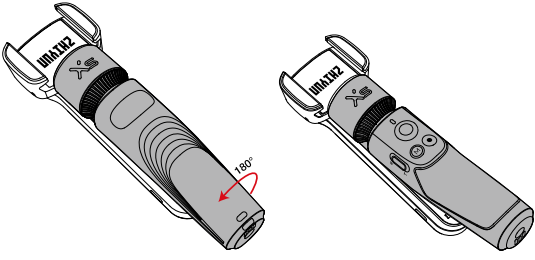

2. Chcete-li zajistit dobrý kontakt s kontaktními body, zatáhněte za motor osy otáčení směrem ke spodní části vertikálního ramene a současně držte motory osy rotace a motor osy otáčení, dokud neuslyšíte cvaknutí.

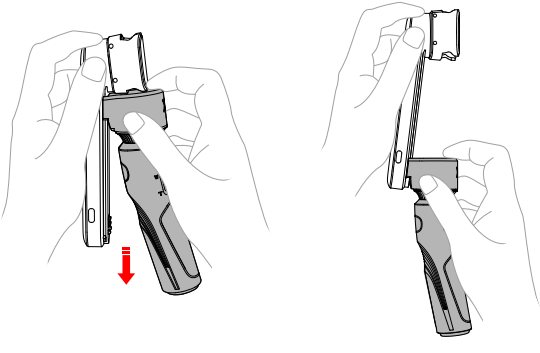

⚠ Před každým použitím rozložte zařízení SMOOTH-XS a před zapnutím zařízení zajistěte dobrý kontakt s kontaktními body.

3. Otočte svorku na telefon o 90° ve směru hodinových ručiček.

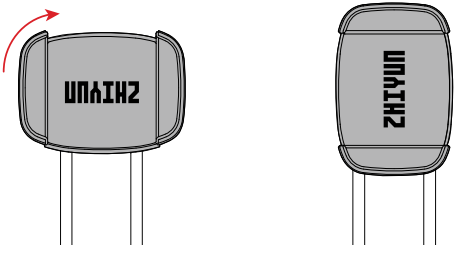

4. Při montáži telefonu se ujistěte, že fotoaparát telefonu je po levé straně svorky. Poté nastavte vyvážení snímání v režimu Na výšku nebo Na šířku. Při snímání v režimu Na šířku nebo Na výšku pohybujte smartphonem v držáku telefonu doleva nebo doprava, dokud si smartphone nedokáže udržet přirozenou rovnováhu.

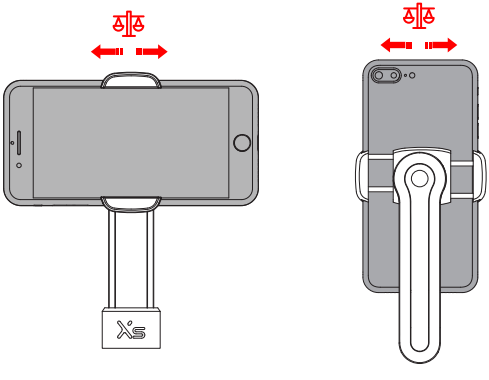

① Při montáži smartphonu se ujistěte, že je smartphone pevně upevněn ve svorce na telefon.

② Před zapnutím stabilizátoru namontujte smartphone. To, jak je vyvážený smartphone, bude mít velký vliv na dobu běhu stabilizátoru SMOOTH-XS. Stabilizátor SMOOTH-XS může normálně fungovat, pokud je nevyvážený, ale spotřebovává více energie z baterie a oslabuje sílu motoru.

③ Maximální rozsah otáčení osy rotace je 270° a maximální rozsah otáčení osy otáčení je 290° . Otáčení, které přesáhne výše uvedené limity, poškodí stabilizátor.

V ose rotace a ose otáčení stabilizátoru je k dispozici vestavěný zámek pro pohodlné skladování a přepravu, když je stabilizátor vypnutý. Otočte svorku na smartphone a osu otáčení do uzamčené polohy, abyste je zamkli. Před použitím odemkněte stabilizátor.

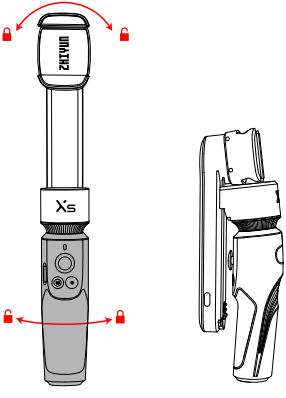

Není-li telefon po montáži kolmý k zemi, můžete teleskopickou tyč mírně rozložit a otočit osou sklonu ve směru hodinových ručiček. Telefon poté bude kolmý k zemi.

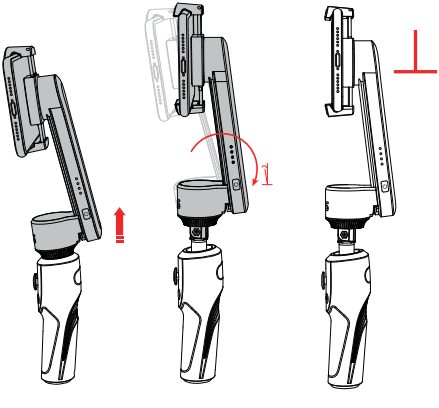

Ukazatel a ovládací tlačítka

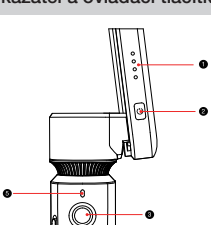

❶ Ukazatel energie

- Když je stabilizátor vypnutý a nabíjí se, bílé kontrolky LED blikají jedna po druhé, což indikuje aktuální stav baterie.
- Když je stabilizátor zapnutý, bílé kontrolky LED indikují aktuální stav baterie.

Jedna svítící bílá kontrolka indikuje, že stav baterie je 0–25 %.
Dvě svítící bílé kontrolky indikují, že stav baterie je 25–50 %.
Tři svítící bílé kontrolky indikují, že stav baterie je 50–75 %.
Čtyři svítící bílé kontrolky indikují, že stav baterie je 75–100 %.

- Svítící červené světlo znamená, že se aktualizuje firmware.
- Blikající červená kontrolka signalizuje, že zařízení SMOOTH-XS nefunguje správně. Pokud se to stane, kontaktujte zákaznický servis.

❷ Vypínač

- Dlouhým stisknutím vypínače po dobu tří sekund zapnete nebo vypnete zařízení SMOOTH-XS.
- Zapněte gimbal a 8krát rychle stiskněte k resetování Bluetooth.

❸ Pákový ovladač stabilizátoru

- Pro ovládání pohybu stabilizátoru stiskněte pákový ovladač nahoru a dolů, doleva a doprava.

❹ Tlačítko fotografie/video

- Jedním stisknutím tlačítka v režimu Fotografie v aplikaci ZY Cami pořídíte snímek.
- Jedním stisknutím tlačítka v režimu Video v aplikaci ZY Cami začněte/ukončete nahrávání.
- Dvojitým stisknutím tlačítka přepínáte mezi režimem Fotografie a Video v aplikaci ZY Cami.
- Trojitým stisknutím tlačítka přepínáte mezi zadním a předním fotoaparátem v aplikaci ZY Cami.
- Po připojení SMOOTH-XS k telefonu přes Bluetooth je v některých smartphonech podporováno přímé ovládání nativního fotoaparátu telefonu.

❺ Ukazatel režimu

- Jedno bliknutí modrým světlem označuje režim sledování pomocí otáčení.
- Trvalé modré světlo označuje režim uzamčení.
- Dvě bliknutí modrým světlem označují Rotace a režim sledování pomocí otáčení.
- Pulzující modré světlo označuje pohotovostní režim.
- Rychle blikající zelené světlo označuje načítání programu.

❻ Posuvník zoomu

- V aplikaci ZY přepínejte páčkou nahoru a dolů pro ovládání zoomu.

❼ Tlačítko M

- Jedním stisknutím tlačítka M přepínáte mezi režimem sledování pomocí otáčení a režimem uzamčení.
- Dvojím stisknutím tlačítka M přepínáte mezi režimy Na šířku a Na výšku.
- Trojnásobným stisknutím tlačítka stabilizátor znovu vycentrujete.
- Čtyřnásobným stisknutím tlačítka přejdete do režimu Rotace a režim sledování pomocí otáčení a jedním stisknutím se vrátíte zpět do režimu sledování pomocí otáčení.
- Dlouhým stisknutím přejdete do pohotovostního režimu nebo jej ukončíte.
- Funkci tlačítka M můžete přizpůsobit v aplikaci ZY Cami.

Při připojení pomocí Bluetooth dokáže zařízení SMOOTH-XS ovládat nativní fotoaparát telefonu bez aplikace ZY Cami. Tato funkce je k dispozici pro mobilní telefony, které podporují ovládání fotoaparátu pomocí tlačítka hlasitosti. Připojení Bluetooth k zařízení SMOOTH-XS nevyžaduje heslo.

Režimy provozu

Jedním nebo čtyřnásobným stisknutím tlačítka M přepínáte režimy.

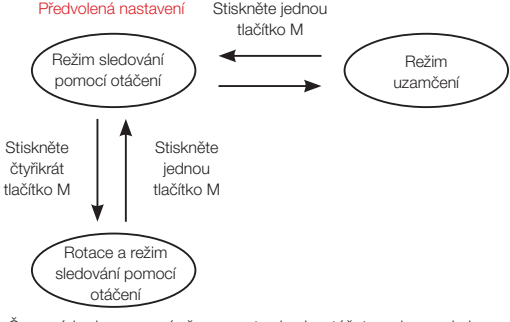

Červený kruh znamená, že se motor bude otáčet spolu s pohybem rukojeti. Šedý kruh znamená, že motor je uzamčen a nemůže se pohybovat spolu s pohybem rukojeti.

Režim sledování pomocí otáčení: Stiskněte jednou tlačítko M.
Smartphone se otáčí doleva/doprava a sleduje pohyb rukojeti stabilizátoru, přičemž motor osy rotace je zablokován. Stisknutím pákového ovladače nahoru/dolů ovládáte úhel osy rotace a stisknutím doleva/doprava ovládáte osu otáčení.

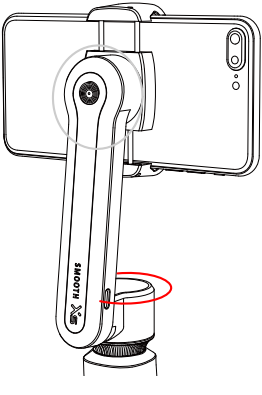

Režim uzamčení: Stiskněte jednou tlačítko M.
Tento režim blokuje pohyb obou os a orientace smartphonu je pevná. Stisknutím pákového ovladače nahoru/dolů ovládáte úhel osy rotace a stisknutím doleva/doprava ovládáte osu otáčení.

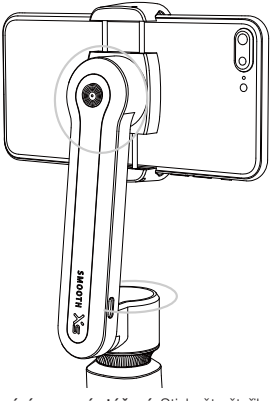

Rotace a režim sledování pomocí otáčení: Stiskněte čtyřikrát tlačítko M.
V tomto režimu se motor osy rotace a motor osy otáčení pohybují tak, že sledují pohyb rukojeti. Stisknutím pákového ovladače nahoru/dolů ovládáte úhel osy rotace a stisknutím doleva/doprava ovládáte osu otáčení.

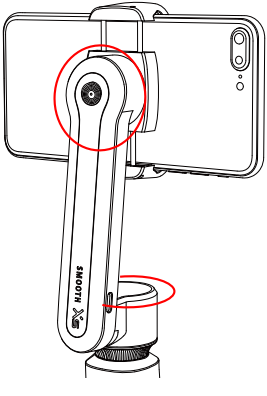

Dvojím stisknutím tlačítka M přepínáte režimy.

Režim Na šířku a režim Na výšku: Dvojité stisknutí tlačítka M.

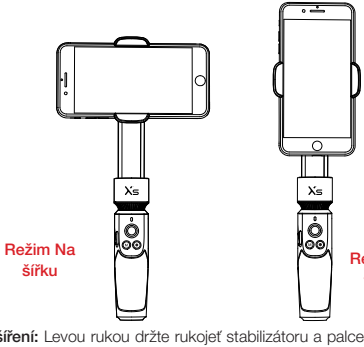

Režim rozšíření: Levou rukou držte rukojeť stabilizátoru a palcem a prostředníčkem pravé ruky přidržte spodní kryt motoru osy otáčení. Poté vytáhněte nebo vraťte zpět rukojeť přidržením horní části motoru osy otáčení ukazováčkem.

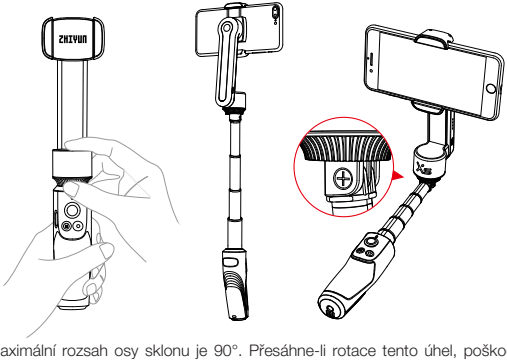

Maximální rozsah osy sklonu je 90°. Přesáhne-li rotace tento úhel, poškodí se stabilizátor SMOOTH-XS. Je-li osa sklonu uvolněná, dotáhněte ji šroubovákem Phillips.

Pohotovostní režim

- Když je stabilizátor SMOOTH-XS zapnutý, otáčejte ručně osou rotace nebo osou otáčení, dokud osa nespustí vestavěné blokovací zařízení. Zařízení SMOOTH-XS poté automaticky přejde do pohotovostního režimu. Odemkněte osu rotace a osu otáčení, aby se probudil stabilizátor SMOOTH-XS. Před opětovným spuštěním stabilizátoru SMOOTH-XS se ujistěte, že osa rotace a osa otáčení jsou odblokované.
- Je-li vertikální rameno zasunuto, zařízení SMOOTH-XS se automaticky přepne do pohotovostního režimu, a když je zařízení zapnuto (Bluetooth je odpojeno), kontaktní body se oddělí. Když je vertikální rameno vysunuté a dojde ke kontaktu s kontaktními body, zařízení SMOOTH-XS obnoví provoz (Bluetooth obnoví provoz). Před opětovným spuštěním stabilizátoru SMOOTH-XS se ujistěte, že je v kontaktu s kontaktními body.
- Následující obrázek ukazuje, jak otočit osu rotace pro její uzamčení.

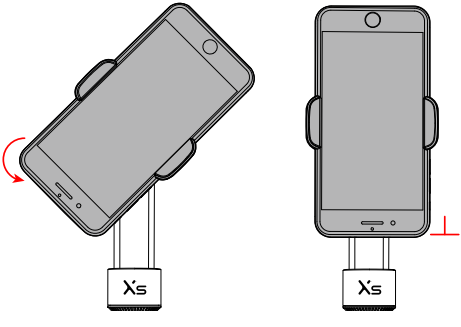

Ruční změna polohy

V režimu uzamčení lze úhel natočení osy otáčení nastavit ručně posunutím osy otáčení do určitého úhlu a přidržením po dobu 2 sekund (nepřekračujte limit úhlu).

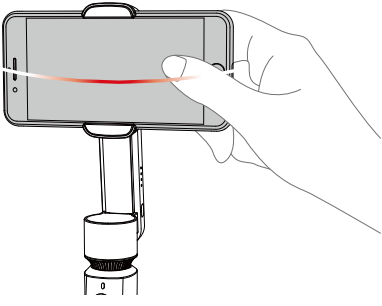

Jak se používá aplikace

Naskenujte kód QR vlevo (jsou vyžadovány systémy Android 7.0 a vyšší nebo iOS 10.0 a vyšší) nebo v obchodě App Store nebo Google Play vyhledejte aplikaci „ZY Cami“ a stáhněte ji.

① Pomocí speciální aplikace „ZY Cami“ mohou uživatelé lépe využívat různé funkce zařízení SMOOTH-XS.

② Aplikace ZY Cami může být aktualizována bez předchozího upozornění. Vždy se řiďte podle nejnovější verze.

Jak se připojit

1. Zapněte stabilizátor a zapněte připojení Bluetooth smartphonu.
2. Spusťte aplikaci „ZY Cami“. Klepnutím na ikonu v levém horním rohu na domovské obrazovce otevřete seznam zařízení a vyberte zařízení SMOOTH-XS, které chcete připojit (název Bluetooth Smooth-XS lze zkontrolovat na boku svorky na telefon – USER ID: XXXX).
3. Při prvním použití zařízení SMOOTH-XS je potřeba aktivovat aplikaci, jinak nebude motor fungovat.
4. Po úspěšné aktivaci bude motor normálně fungovat a v aplikaci se automaticky objeví rozhraní pro fotografování.

Hlavní funkce aplikace

Aktualizace firmwaru zařízení SMOOTH-XS

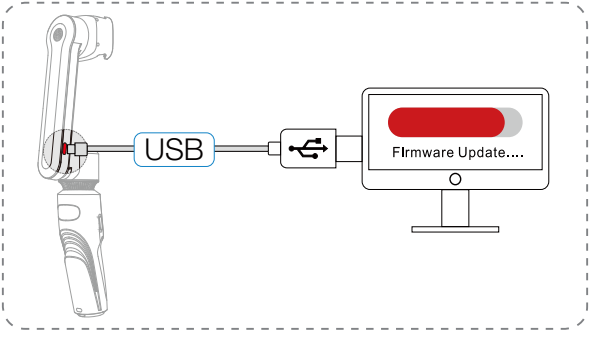

Při aktualizaci firmwaru zařízení SMOOTH-XS vysuňte, abyste zajistili že je před provedením aktualizace dobrý kontakt s kontaktními body.

První způsob:
Propojte port USB na stabilizátoru SMOOTH-XS s počítačem pomocí kabelu USB typu C a proveďte aktualizaci firmwaru a online kalibraci.

1. Navštivte oficiální webové stránky společnosti ZHIYUN (www.zhiyun-tech.com), přejděte na příslušnou stránku produktu a klikněte na „Stáhnout". Stáhněte si ovladač USB, kalibrační nástroj a nejnovější firmware. (Ovladače USB nejsou vyžadovány pro systémy Mac OS a WIN10)
2. INainstalujte ovladač. Rozbalte soubor firmwaru z archivu.
3. Zapněte stabilizátor SMOOTH-XS a přejděte do pohotovostního režimu.
4. Otevřete „Nástroje gimbalu Zhiyun", klikněte na „Otevřít" a klikněte click „Aktualizace firmwaru". Kliknutím na tlačítko „Procházet" v části „Cesta" vyberte nejnovější stažený firmware (soubor, jehož přípona je „. ptz"), a klepnutím na „Upgradovat" dolů aktualizujte firmware. Počkejte, až se na ukazateli postupu zobrazí „100 %". Po dokončení aktualizace firmwaru se červená kontrolka LED na stabilizátoru SMOOTH-XS vypne.

Druhý způsob:
Připojte stabilizátor SMOOTH-XS k aplikaci způsobem popsaným v části „Jak se používá aplikace" v této příručce. Vyzve-li vás aplikace k aktualizaci firmwaru, pokračujte v operaci kliknutím na příslušnou možnost. Po dokončení aktualizace firmwaru se červená kontrolka LED na stabilizátoru SMOOTH-XS vypne.

Před aktualizací firmwaru se ujistěte, že stabilizátoru SMOOTH-XS zbývá více než 50 % energie. Během procesu aktualizace nebudete moci ukončit rozhraní aplikace ani získat přístup k záloze. Věnujte pozornost pokynům v aplikaci.

Model produktu: SM110

	Minimálně	Standardní	Maximálně	Poznámky
Provozní napětí	3.4V	3.7V	4.2V	
Provozní proud	220mA	-	3000mA	
Nabíjecí napětí (vstup)	4.7V	5V	5.5V	
Nabíjecí proud (vstup)	500mA	-	850mA	
Mechanický rozsah rotace	-	268°	-	
Mechanický rozsah otáčení	-	290°	-	
Nastavitelný úhel osy rotace	-40°	-	+180°	
Nastavitelný úhel osy otáčení	-110°	-	+145°	
Provozní teplota	-10°C	25°C	45°C	
Teplota při nabíjení	-0°C	25°C	40°C	
Kapacita baterie	-	1000mAh	-	
Provozní čas	-	4h	5.5h	Laboratorní data 1
Čas nabíjení	-	3h	-	Laboratorní data 2
Velikost složeného zařízení (Š × H × V)		61x56x188mm		
Velikost rozloženého zařízení (Š × H × V)		69x56x267mm		
Čistá hmotnost výrobku	-	≈ 249g	-	
Nosnost		200±35g		
Rozsah svorky	50mm	-	90mm	
Tloušťka telefonu	7.5mm	-	9.5mm	
Výsuvná tyč	0	-	260mm	
Bluetooth		Bluetooth Low Energy (BLE) 5.0		
Efektivní izotropní vyzařovaný výkon (EIRP)		≤ 4dbm		
Provozní frekvence		2.400-2.4835GHz		

Laboratorní data 1: Tato data byla shromážděna, když byl v stabilizátoru telefon iPhone XR při okolní teplotě 25 ° C a zařízení SMOOTH-XS bylo nastaveno a vyváženo. Provozní doba byla 4 hodiny při provozu a 5,5 hodiny při nehybném stavu.

Laboratorní data 2: Tento test byl proveden při okolní teplotě 25 ° C s napájecím adaptérem 5 V/2 A. Doba nabíjení se liší podle různých prostředí a skutečné výsledky se mohou lišit. Kromě toho, čím nižší je teplota nabíjecího prostředí, tím je menší nabíjecí proud a delší doba nabíjení.

Všechna data v této příručce jsou shromážděna z interních experimentů laboratoří společnosti ZHIYUN. Data se mohou v různých scénářích trochu lišit, proto jako referenci berte skutečné použití zařízení SMOOTH-XS.

Děkujeme vám za zakoupení zařízení SMOOTH-XS. Informace uvedené v tomto dokumentu souvisejí s vaší bezpečností a vašimi zákonnými právy a povinnostmi. Přečtěte si celý tento dokument pečlivě, abyste před použitím zajistili správnou konfiguraci. Pokud nebudete číst a dodržovat pokyny a varování uvedená v tomto dokumentu, může to mít za následek vážné zranění vás nebo osob v blízkém okolí, poškození zařízení SMOOTH-XS nebo jiného majetku. Společnost ZHIYUN si vyhrazuje právo na konečné vysvětlení tohoto dokumentu a všech příslušných dokumentů týkajících se zařízení SMOOTH-XS a právo provádět změny kdykoli bez upozornění. Tento dokument může být aktualizován bez předchozího upozornění. Navštivte webové stránky www.zhiyun-tech.com, kde naleznete nejnovější informace o produktu.

Používáním tohoto produktu tímto potvrzujete, že jste tento dokument pečlivě přečetli, a že těmto podmínkám rozumíte a budete je dodržovat. Souhlasíte s tím, že jste výhradně zodpovědní za své chování při používání tohoto produktu a za jakékoliv následky z něj plynoucí. Souhlasíte s tím, že tento produkt použijete pouze pro účely, které jsou správné a v souladu se všemi podmínkami, opatřeními, postupy, zásadami a pokyny, které společnost ZHIYUN vytvořila a může zpřístupnit.

Kromě toho, co je nařízeno zákony a předpisy Čínské lidové republiky, společnost ZHIYUN nepřebírá žádnou odpovědnost za škody, poranění nebo jakoukoli právní odpovědnost způsobenou přímo nebo nepřímo v důsledku používání tohoto produktu. Uživatelé musejí dodržovat bezpečné a zákonné postupy, včetně, ale nikoliv výlučně, těch, které jsou zde uvedeny.

ZHIYUN ™ je ochranná známka společnosti Guilin Zhishen Information Technology Co., Ltd. (dále jen „ZHIYUN“ nebo „ZHIYUN TECH“) a jejích přidružených společností. Veškeré názvy nebo značky produktů uvedené níže jsou ochrannými známkami nebo registrovanými ochrannými známkami příslušných držitelů.

Nápověda pro čtení

Popisy symbolů: Tipy pro provoz a použití Důležitá upozornění

Varování

Zařízení SMOOTH-XS je vysoce přesné zařízení. Uživatelé by měli být vybaveni základními praktickými dovednostmi a běžnými bezpečnostními znalostmi a zařízení by měli používat opatrně. Před zprovozněním si přečtěte celou uživatelskou příručku zařízení SMOOTH-XS, abyste se seznámili s funkcemi tohoto produktu. Nedodržení správného používání produktu může způsobit poškození produktu nebo osobního majetku nebo způsobit vážné zranění. Tento produkt není určen pro obsluhu dětmi. Nepoužívejte zařízení SMOOTH-XS se součástmi, které nejsou poskytovány nebo doporučovány společností ZHIYUN, ani žádným způsobem, který nedodržuje bezpečnostní pokyny v dokumentaci k produktu poskytované společností ZHIYUN. Bezpečnostní pokyny v ní uvedené obsahují pokyny pro bezpečnost, provoz a údržbu. Před montáží, nastavením nebo použitím zařízení SMOOTH-XS je nutné přečíst a dodržovat všechny pokyny a varování uvedené v uživatelské příručce, aby bylo možné správně používat produkt a zabránit poškození majetku nebo vážnému zranění.

Pokyny pro bezpečný provoz

Varování:

1. Zabraňte kontaktu produktu s jakoukoli kapalinou. Produkt nevystavujte dešti ani blízkosti zdroje vlhkosti. Pokud se vnitřní strana produktu dostane do kontaktu s vodou, může dojít ke korozi, což může mít za následek vznícení baterie a případně i způsobení exploze.
2. Pokud se produkt vznítí, použijte k uhašení ohně okamžitě vodu, stříkající vodu, písek, hasicí roušku, suchý prášek nebo hasicí přístroj na oxid uhličitý. Podle aktuální situace uhaste oheň použitím výše doporučených metod.
3. Produkt by měl být používán v teplotním rozsahu od – 10 ° C do 45 ° C.
4. Produkt žádným způsobem nerozebírejte. Pokud baterii během demontáže propíchnete, může vytéct, způsobit požár nebo explozi.
5. Produkt mechanicky neničte, nedrťte ani s ním neházejte. Na produkt nepokládejte těžké předměty.
6. Produkt nezahřívejte. Produkt nevkládejte do mikrovlnné trouby ani do tlakové nádoby.
7. Produkt neumísťujte v blízkosti tepelných zdrojů (například sporák nebo topení) ani jej neumíst'ujte do automobilu za horkého dne. Baterii nikdy nevystavujte prostředí s teplotou vyšší než 60 ° C. Ideální skladovací teplota je mezi 22 ° C až 28 ° C.
8. Po úplném vybití nenechávejte baterii příliš dlouho nepoužívanou, aby nedošlo k jejímu přílišnému vybití, které by mohlo vést k jejímu poškození a trvalému selhání.

Výstraha:

1. Zařízení SMOOTH-XS je vysoce přesné ovládací zařízení. Pokud spadne nebo je vystaveno působení vnější síly, může se zařízení SMOOTH-XS poškodit, což může vyvolat poruchu zařízení.
2. Ujistěte se, že když je zařízení SMOOTH-XS zapnuto, otáčení kloubových os není blokováno vnější silou.
3. Zařízení SMOOTH-XS není vodotěsné. Zabraňte kontaktu zařízení SMOOTH-XS s jakoukoli kapalinou včetně čisticích kapalin. K čištění zařízení SMOOTH-XS se doporučuje používat měkký a suchý hadřík.
4. Během používání chraňte zařízení SMOOTH-XS před prachem a pískem.

Poznámka:

1. Po úplném nabití zařízení odpojte baterii a nabíječku.
2. Nebudete-li produkt používat déle než 10 dní, vybijte baterii na 40 až 65 % pro skladování, což může prodloužit životnost baterie.
3. Nabijte a vybijte zařízení SMOOTH-XS každé tři měsíce, aby baterie zůstala aktivní.
4. Při zapínání zařízení SMOOTH-XS udržujte rukojeť stabilní. Chvění během zapínání může způsobit, že se zařízení SMOOTH-XS nezapne.

Záruční doba

1. Zákazníci mají nárok na výměnu nebo bezplatnou opravu v případě závady (závad) zjištěné u produktu do 15 dnů od přijetí výrobku.
2. Standardní záruční doba pro produkty, které jsou správně používány a udržovány, je jeden rok od data přijetí. Záruční doba se může lišit v důsledku rozdílů v součástech produktu a zákonech a předpisech různých zemí a regionů. Záruční doby v konkrétních regionech vám poskytne oficiální zákaznický servis společnosti ZHIYUN nebo autorizovaný prodejce společnosti ZHIYUN, u kterého byl nákup proveden.

Vyloučení záruky

1. Produkty, které byly předmětem neoprávněné opravy, zneužití, kolize, zanedbání, nesprávného zacházení, namáčení, nehody a neoprávněné změny.
2. Produkty vystavené nesprávnému použití nebo jejichž štítky nebo bezpečnostní štítky byly odtrženy nebo pozměněny.
3. Produkty s prošlou zárukou.
4. Produkty poškozené v důsledku vyšší moci, jako jsou požáry, záplavy, blesky apod.

Postup uplatnění záruky u společnosti ZHIYUN

1. Selže-li produkt nebo dojde-li k nějakému problému po zakoupení produktu, požádejte o pomoc místního autorizovaného distributora společnosti ZHIYUN. Neexistuje-li žádný místní autorizovaný distributor společnosti ZHIYUN, můžete také kontaktovat zákaznický servis společnosti ZHIYUN e-mailem na adrese service@zhiyun-tech.com nebo prostřednictvím webových stránek společnosti ZHIYUN na adrese www.zhiyun-tech.com.
2. Místní distributor nebo zákaznický servis společnosti ZHIYUN vás provede celým servisním postupem, pokud jde o jakýkoli problém s produktem nebo problém, s nímž jste se setkali. Společnost ZHIYUN si vyhrazuje právo přezkoumat poškozené nebo vrácené produkty.

Informace pro zákazníky		
Jméno zákazníka:	Telefonní číslo:	
Adresa:		
Informace o prodeji		
Datum prodeje:	Sériové číslo produktu:	
Jméno distributora:		
Kontaktní číslo distributora:		
První záznam údržby		
Datum servisu:	Podpis opraváře:	
Příčina problému:		
Výsledek servisu: ☐ Vyřešeno	☐ Nevyřešeno	☐ Vráceny peníze / vyměněno

Webové stránky

Weibo

Vimeo

Google+

Facebook
(Zhiyun Support)

Facebook
(Zhiyun Tech)

Youku

Youtube

Wechat

Instagram

Tel: +86 400 900 6868
Horká linka v USA: +1 808-319-6137, 9:00–18:00 GMT – 7, Po–Pá
Horká linka v Evropě: +49 (0) 61018132180,10:00–17:00 GMT+1, Po–Pá
Web: www.zhiyun-tech.com
E-mail: service@zhiyun-tech.com
Adresa: 09 Huangtong Road, Tieshan Industrial Zone, Qixing District, Guilin, 541004, Guangxi, China

Certifikát kvality

U tohoto produktu je potvrzeno, že splňuje normy kvality a po přísné kontrole je povoleno ho prodávat

Inspektor kontroly kvality: _____ QC PASS 检 02

Úplné informace o produktu naleznete na oficiálních webových stránkách společnosti ZHIYUN: Obsah na na stránkách www.zhiyun-tech.com může být aktualizován bez předchozího upozornění.

ZHIYUN ™ je ochranná známka společnosti ZHISHEN
Veškeré názvy nebo značky produktů uvedené níže mohou být ochrannými známkami nebo registrovanými ochrannými známkami příslušných držitelů.
Copyright © 2020 ZHISHEN. Všechna práva vyhrazena.

ZHIYUN-TECH.COM