此PDF电子文档支持以下功能*

快速搜索关键词

在软件中点击搜索或
查找输入关键词

点击目录快速跳转

点击目录标题快速跳转
到各个章节内容

*需阅读软件支持，以AdobeReader为例。

ZHIYUN-CN-v1.00

ZHIYUN

CRANE-M2 S

说明书

Contents

产品清单

产品清单 · 1

认识 CRANE-M2 S

认识 CRANE-M2 S · · · · · · · · · · · · · · · · · · · 3

电池及充电说明

电池及充电说明 · 4

安装及调平

安装三脚架 · 5

安装相机 · 5

安装手机 · 9

安装运动相机 · 10

平衡调节 · 10

CRANE-M2 S 的使用

按键功能 · 13

显示屏界面 · 14

图标功能解释 · 15

菜单选项说明 · 16

电机力度参数调节 · · · · · · · · · · · · · · · · · · 17

工作模式说明 · 18

手调定位 · 21

更换补光灯滤光片 · · · · · · · · · · · · · · · · · · 22

APP 的使用

下载 APP · 23

如何连接 · 23

APP 主要功能介绍 · 24

■ 固件升级与校准

固件升级 · 25

六面校准 · 26

■ 参数说明

■ 免责声明与警告

阅读提示 · 30

警告 · 30

安全操作指引 · 30

■ 保修卡

质保期限说明 · 33

质保不包括 · 33

为获得智云 (ZHIYUN) 质保服务，请按下列步骤操作 · · · · · · 33

■ 联络卡

产品清单

使用本产品前，请仔细检查产品包装内是否包含以下所有物品，若有缺失，请联系客服或您的代理商。

主机 x1

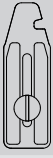

快装板 x1

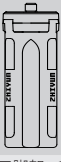

三脚架 x1

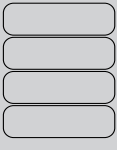

补光灯滤光片 x4

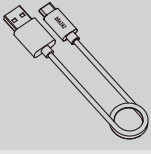

USB Type-C 数据线 x1

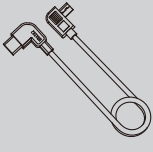

Type-C to Micro USB LN-UCMA-D02
相机控制线 x 1

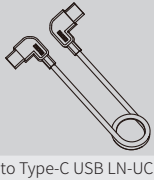

Type-C to Type-C USB LN-UCMC-D06
相机控制线 x 1

EPP 收纳盒 x1*

手机夹 x1**

鳞甲收纳双肩包 x1**

快速入门 x1

“*”代表购买 CRANE-M2 S 单机版本包含此配件。
“**”代表购买 CRANE-M2 S COMBO 版本包含此配件。

认识 CRANE-M2 S

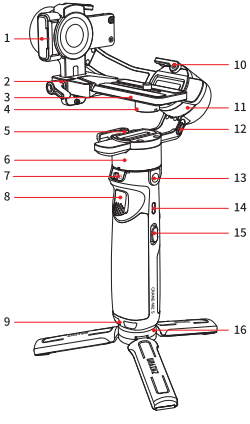

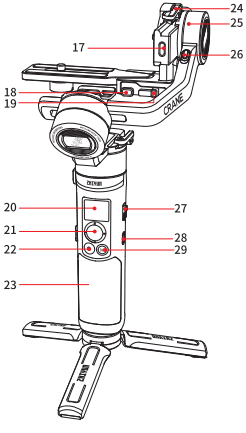

1. 补光灯
2. 水平安装底座锁紧螺丝
3. 快装板
4.1/4 相机锁紧螺丝
5. 航向轴锁紧扳手
6. 航向轴电机
7. 航向轴锁定开关
8. 扳机键
9. 挂绳口
10. 横滚轴锁紧扳手
11. 横滚轴电机
12. 横滚轴锁定开关
13.1/4 拓展接口
14.Type-C 充电 / 固件升级接口
15. 补光灯控制拨杆
16. 三脚架
17. 相机控制接口
18. 快装板拆卸按钮
19. 快装板安全锁
20. 显示屏
21. 云台摇杆
22. 录像键
23. 手柄
24. 俯仰轴锁紧扳手
25. 俯仰轴电机
26. 俯仰轴锁定开关
27. 电源键
28. 菜单键
29.M 模式切换键

电池及充电说明

CRANE-M2 S 采用内置电池，首次使用前，请先给 CRANE-M2 S 充满电以激活电池，保证产品顺利使用。
充电方法：使用标配的 USB Type-C 数据线连接 USB 充电器（自备）给 CRANE-M2 S 充电，推荐使用满足 PD 协议的 USB 充电器（最大支持 12W）。

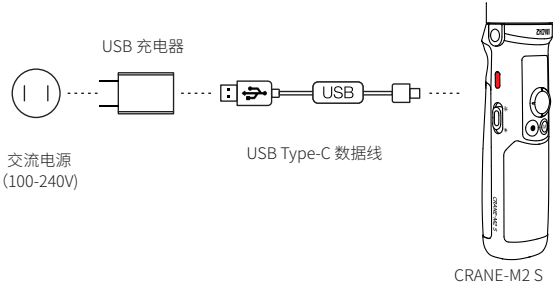

⚠ CRANE-M2 S 使用的是高能量密度锂电池，不正确地使用与存放电池，有可能引起火灾、经济损失或人身伤害，使用前请认真阅读本说明书以及免责声明中关于电池使用的相关条款。

安装三脚架

将三脚架安装至 CRANE-M2 S 的手柄底部，之后展开三脚架将 CRANE-M2 S 放置在水平面上。

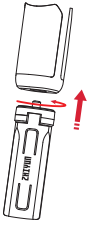

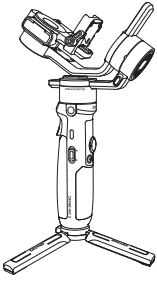

安装相机

1. CRANE-M2 S 三个电机轴分别有三个锁定开关，可将 CRANE-M2 S 锁定于安装或收纳状态，出厂时处于收纳状态，请分别先将三个电机轴锁定开关拨动至解锁位置，展开至图示位置后再锁定三个电机轴，以方便安装相机。

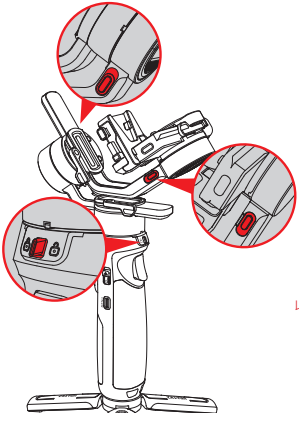

收纳锁定状态

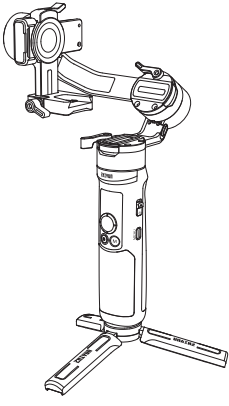

安装锁定状态

2. 将相机安装至快装板上，注意拧紧螺丝。

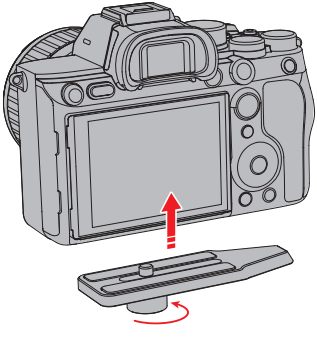

3. 将快装板安全锁拨动至解锁位置①，再将快装板整体安装至 CRANE-M2 S ②，确保安装牢固。

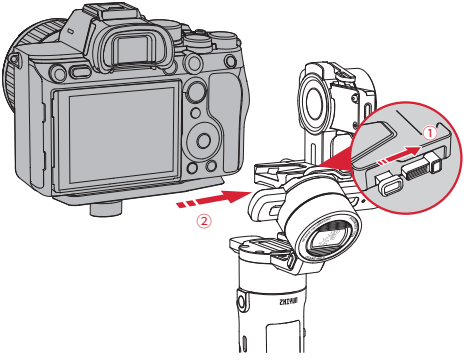

拆卸时请将快装板安全锁拨动至解锁位置①，再按下快装板拆卸按钮②，即可将快装板整体推出③。

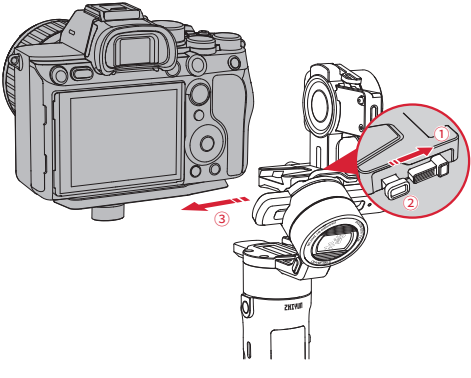

4. 连接云台的相机控制接口至相机的 USB 接口。

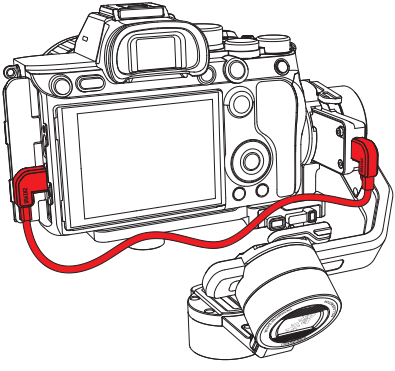

请根据相机的 USB 接口型号选择正确的线材连接，CRANE-M2 S 具体支持的相机型号请打开智云 (ZHIYUN) 官网 www.zhiyun-tech.com 查看《CRANE-M2 S 相机兼容列表》获取最新信息。

安装手机

将手机安装至手机夹，再将整体安装至快装板上，注意锁紧螺丝。

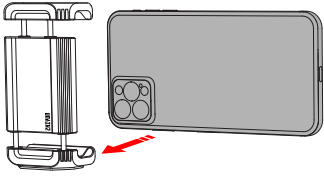

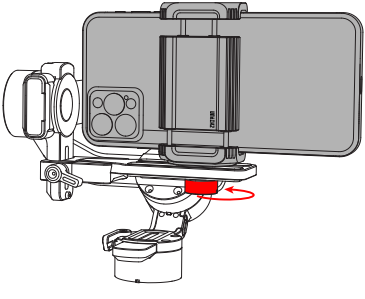

安装运动相机

将运动相机安装至底座(自备),再将整体安装至快装板上,注意锁紧螺丝。

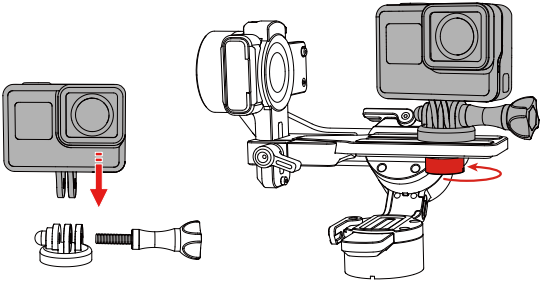

CRANE-M2 S 对手机和运动相机仅提供增稳,不支持按键控制。

平衡调节

1. 俯仰轴水平平衡调节。

解除俯仰轴锁定状态①,松开俯仰轴锁紧扳手②,推动相机前后移动③,直到相机静止时能与地面保持水平状态④,即可锁紧扳手⑤。

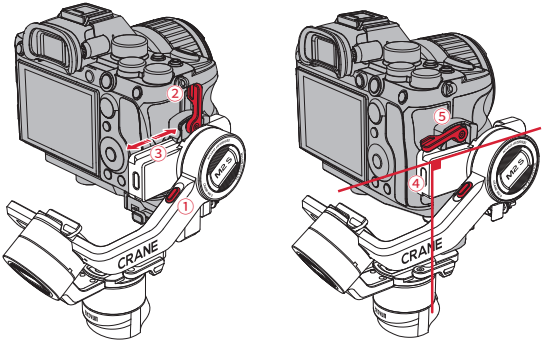

2. 俯仰轴垂直平衡调节。

解除俯仰轴锁定状态，将相机镜头朝上，松开水平安装底座锁紧螺丝①，推动底座前后移动②，直到相机静止时能与地面保持垂直状态③，即可锁紧螺丝④。

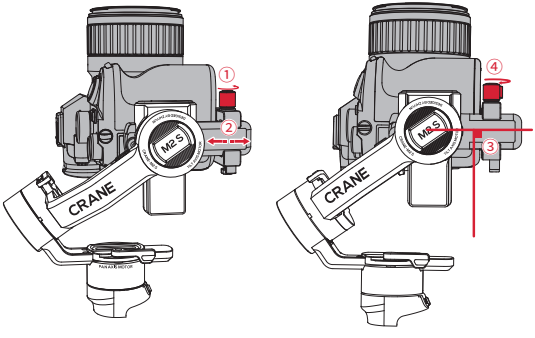

3. 横滚轴平衡调节。

解除横滚轴锁定状态①，松开横滚轴锁紧扳手②，推动横滚臂左右移动③，直到静止时能与地面保持水平状态④，即可锁紧扳手⑤。

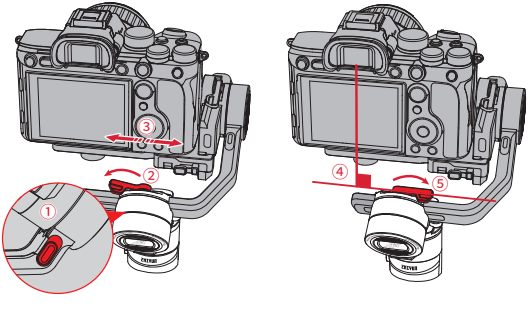

4. 航向轴平衡调节。

解除航向轴锁定状态①，拧松航向轴锁紧扳手②，握住手柄将手柄稍微倾斜，推动航向臂左右移动③，直到航向臂能在任意位置保持静止状态，即可锁紧扳手④。

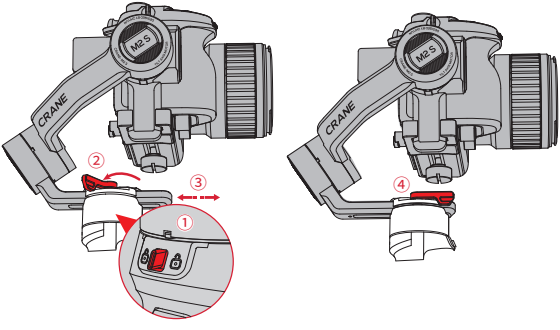

CRANE-M2 S 完成平衡调节后需对电机力度进行调整以获得合适的电机力度参数，具体调节方法请查询本说明书中“电机力度参数调节”章节说明。

按键功能

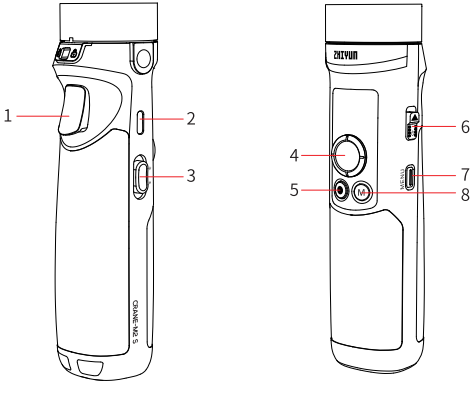

1

扳机键
双击：云台回中。
三击：航向轴电机旋转 180°。
长按不放：进入疯狗模式（GO），松开返回上一个模式。

2

Type-C 充电 / 固件升级接口
通过此接口为云台充电 / 连接电脑进行固件升级。

3

补光灯控制拨杆
向上 / 下推动保持 2 秒启动 / 关闭云台补光灯。
向上推动一次增大云台补光灯亮度，向下推动一次减小云台补光灯亮度。

4

云台摇杆
控制云台上下左右转动。
在菜单界面中，上 / 下推摇杆可向上 / 下选择菜单，左推摇杆可返后回上一级菜单，右推摇杆可进入下一级菜单。

5

录像键
单击：开始 / 结束录像。

6

电源键
向上推动保持 2 秒启动 / 关闭云台。

7

菜单键
单击：进入 / 退出显示屏主菜单界面。
双击：开启 / 关闭云台摇杆锁定。

8

M 键
单击：左右跟随模式 (PF) / 全锁定模式 (L) / 全跟随模式 (F) 间切换。
双击：第一视角模式 (POV) / 三维梦境模式 (V) / 竖拍模式 (P) 间切换，单击返回左右跟随模式 (PF)。
长按：云台进入 / 退出待机模式。

显示屏界面

首页 (开机默认)

云台待机界面

未解除轴锁提示

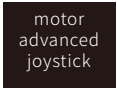

菜单界面

功能图标界面

图标功能解释

	相机与云台成功连接
	ZY Play” App 与云台成功连接
	云台摇杆为锁定状态
	显示云台当前电量 / 充电状态
axis lock	提示未解除轴锁锁定状态并发出警报声（解除锁定状态后，长按 M 键恢复工作）
	待机图标，此时云台电机处于休眠状态
PF	云台当前为左右跟随模式（Pan Following Mode）
L	云台当前为全锁定模式（Locking Mode）
POV	云台当前为第一视角模式（Point Of View Mode）
V	云台当前为三维梦境模式（Vortex Mode）
F	云台当前为全跟随模式（Following Mode）
GO	云台当前为疯狗模式（PhoneGo Mode）
P	云台当前为竖拍模式（Portrait Mode）

菜单选项说明

motor (电机力度设置)	auto (自动调整电机力度)		
	level (力度等级)	low (低)	
		medium (中)	
		high (高)	
	custom (自定义力度)	Tilt (俯仰轴)	
		Roll (横滚轴)	
		Pan (航向轴)	
advance (云台参数设置)	follow (电机跟随速率)	low (低)	
		medium (中)	
		high (高)	
	control (摇杆控制速率)	low (低)	
		medium (中)	
		high (高)	
	smooth (平滑度)	low (低)	
		medium (中)	
		high (高)	
	default (恢复默认参数)	yes (确认恢复默认参数)	
		no (取消恢复默认参数)	
joystick (摇杆设置)	reverse (摇杆反向设置)	vertical (竖直方向)	off (关闭)
			on (打开)
		horizonta (水平方向)	off (关闭)
			on (打开)
about	云台型号、固件版本、蓝牙名称		

电机力度参数调节

使用 CRANE-M2 S 完成平衡调节后需对云台电机力度进行调整以获得合适的电机力度参数，您可根据所搭载的相机与镜头的重量来进行调整，使 CRANE-M2 S 达到理想的使用状态。以下为调整电机力度大小的两种方法，推荐优先使用 auto（自动调整电机力度）。

1 .auto：会根据 CRANE-M2 S 搭载的相机与镜头的重量，自动调整合适的电机力度值。使用云台摇杆选择 “motor”菜单下的“auto”后即可进入电机力度自动校准状态，您可根据屏幕提示了解校准进度，当屏幕提示“√”时表示校准完成。

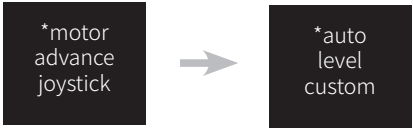

使用 auto 自动调整电机力度时请确保云台三轴锁定开关均已打开，云台处于正立状态，放置在水平地面上，校准过程中请勿干涉云台转动。

2. level：低 / 中 / 高为根据市面上主流相机镜头组合重量，提供三档电机力度等级，您可根据搭载相机与镜头的重量，选择合适的电机力度等级。

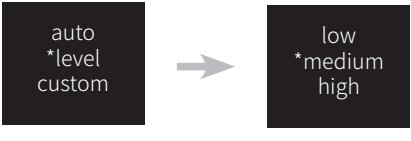

3. custom：可以自定义调整三轴电机力度大小，上下推动云台摇杆选择所需要调节的电机轴，向右推动摇杆进入力度参数调节后，再向上 / 下推动摇杆即可自定义调整力度参数，最后向左推动摇杆即可保存设置参数。

①若云台电机力度相对负载大小力度过轻或过重，都有可能导致相机的抖动，影响云台的使用效果，请在使用时务必选择合适的电机力度。
②推荐优先使用 auto，如果 auto 未达到理想效果，您还可以使用 custom 自定义电机力度。您也可以直接选择 level 高 / 中 / 低力度等级。
③更换相机镜头后，请重新调节平衡，并按照上述方法重新调整云台力度参数。

工作模式说明

红色圈表示该电机跟随手柄运动改变角度，灰色圈表示该电机锁定角度，不跟随手柄运动。

左右跟随模式（PF）：
俯仰轴和横滚轴电机锁定，相机水平方向跟随手柄转动。向上推 / 向下推摇杆改变相机俯仰角度，向左推 / 向右推改变相机水平朝向。

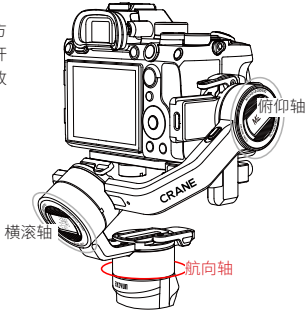

全锁定模式（L）
三个电机全部锁定角度，相机朝向不会跟随手柄转动而转动。向上推 / 向下推摇杆改变相机俯仰角度，向左推 / 向右推改变相机水平朝向。

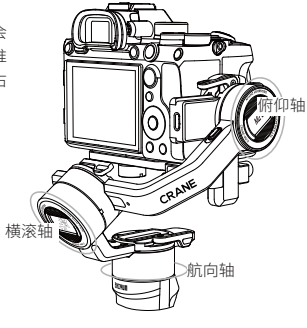

全跟随模式(F)

横滚轴电机锁定，俯仰轴电机和航向轴电机跟随手柄转动。向上推 / 向下推摇杆改变相机俯仰角度，向左推 / 向右推改变相机水平朝向。

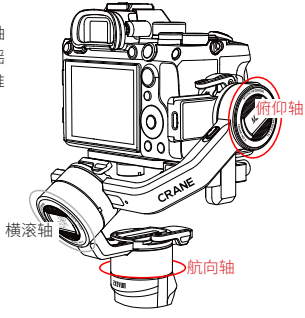

第一视角模式(POV)

三个电机全部跟随手柄转动。

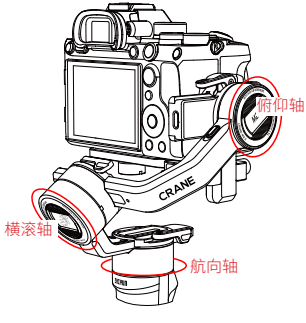

三维梦境模式(V)

俯仰轴电机向上旋转 90°，俯仰轴、横滚轴和航向轴电机均跟随手柄转动。向左推 / 向右推摇杆可控制航向轴转动。

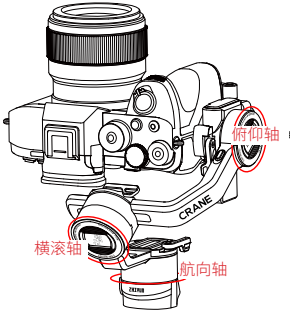

疯狗模式(GO)

横滚轴电机锁定，俯仰轴电机和航向轴电机快速跟随手柄转动

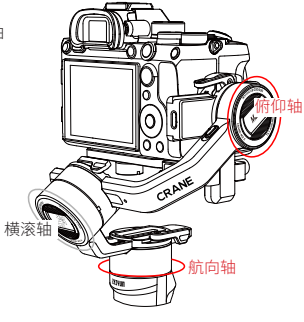

竖拍模式(P)

俯仰轴电机向上旋转 90°，航向轴旋转 90°，进入竖拍模式后即可拍摄竖屏画面。

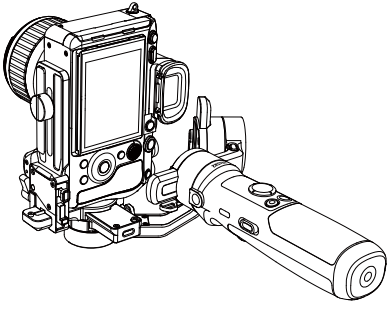

手调定位

左右跟随模式(PF)及全锁定模式(L)下，可以用手将相机旋转到目标角度，保持约 2S，松手后相机角度既可以固定住(俯仰轴、航向轴)。

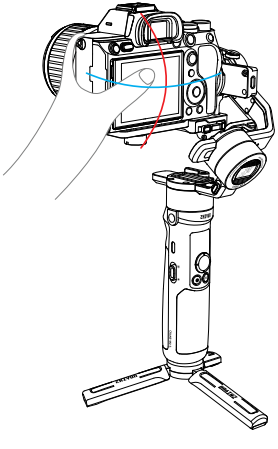

更换补光灯滤光片

CRANE-M2 S补光灯滤光片采用磁吸快拆设计，拥有红、黄、蓝、橘四种颜色，您可根据实际使用需要更换补光灯滤光片。

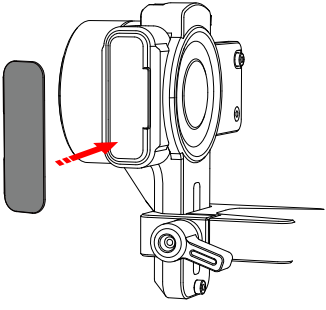

下载 APP

您可直接扫描左侧二维码下载“ZY Play”App(Android 5.0 以 上、iOS 9.0 以上)，也可以直接在手机应用商店中搜索 “ZY Play”进行下载。

①“ZY Play” 是 为 CRANE-M2 S 定 制 的 App，利用“ZY Play”激活 CRANE-M2 S 后，可通过“ZY Play”对 CRANE-M2 S 进行固件升级、虚拟摇杆控制、六面校准等更多进阶功能。

②请以最新版本 App 为准，如有更新，恕不另行通知。

如何连接

1. 打开 CRANE-M2 S 电源，打开手机蓝牙。
2. 打开“ZY Play” App，选择与 CRANE-M2 S 对应的产品页面，点击“立即连接”，选择连接对应蓝牙名称的 CRANE-M2 S（CRANE-M2 S 蓝牙名称可在俯仰臂查看 USER ID:XXXX）。
3. CRANE-M2 S 首次连接“ZY Play”App 时需要进行激活，否则将无法使用“ZY Play”的更多进阶功能。连接成功后可根据 App 提示进行激活，激活时需要连接互联网。
4. 设备激活成功后，即可进入“ZY Play”App 的功能界面。

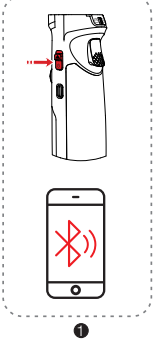

❶

❷

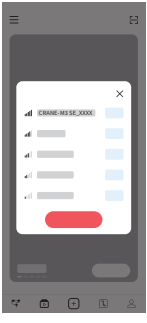

❸

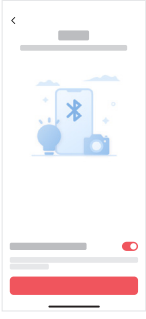

❹

APP 主要功能介绍

更多“ZY Play”App 功能介绍，可访问智云（ZHIYUN）官网 www.zhiyun-tech.com 查阅 CRANE-M2 S 相关视频教程。

固件升级

CRANE-M2 S 可以使用“Zhiyun Gimbal Tools”智云校准升级工具或“ZY Play”App 进行固件升级。

方法一：

1. 使用 USB Type-C 数据线连接 CRANE-M2 S 的 Type-C 充电 / 固件升级接口和电脑，将 CRANE-M2 S 开机并进入待机状态。
2. 打开智云（ZHIYUN）官网 www.zhiyun-tech.com，进入 CRANE-M2 S 产品主页，找到“下载”页面，找到 USB 驱动、智云校准升级工具和固件并下载（苹果系统不需要安装 USB 驱动）。
3. 安装软件和驱动。解压固件压缩包，得到后缀名为 ptz 的文件。
4 打开智云校准升级工具“Zhiyun Gimbal Tools”，选择对应的端口，再点击工具上方的“打开串口”，点击 “固件更新”，点击“路径”中的“浏览”选择下载好的最新固件（后缀为 ptz 的文 件），最后点击工具下方的“更新”，即可进入升级状态，升级成功后 CRANE-M2 S 会自动关机。

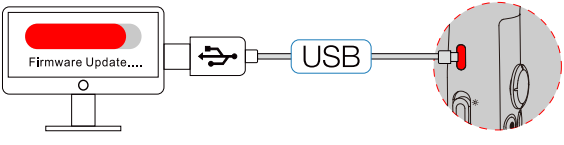

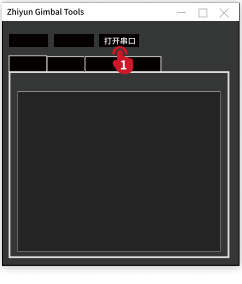

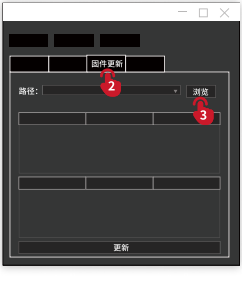

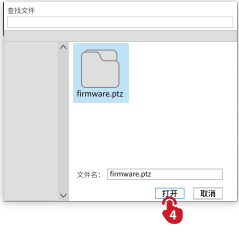

方法二：CRANE-M2 S 与 “ZY Play”App 连接后，如 “ZY Play ”App 提示可以升级固件，请根据提示操作 , 升级时需连接互联网。

固件升级前请确保 CRANE-M2 S 电量保持在 50% 以上，升级过程中不可退出 App 界面或转入后台，请留意 App 提示信息。

六面校准

校准原因	校准方式
1. 初始化后云台启动水平角度仍有偏差。 2. 长时间未使用云台。 3. 使用环境温差过大。	六面校准

方法一：通过 APP 进行六面校准：

根据本手册“APP 的使用”中介绍的方法，云台与 App 连接后，进入“设置”-“六面校准”，即可根据 APP 的提示进行六面校准。

方法二：通过智云校准升级工具“Zhiyun Gimbal Tools”进行六面校准：

启动云台并进入待机状态后，通过 Type-C USB 数据线连接云台充电 / 升级接口和电脑，打开升级校准工具，点击工具上方“打开串口”，点击工具上的“IMU 校准”，根据图片提示按步骤进行操作，完成校准后工具会提示“√”图案。

①六面校准步骤参考下图，完成校准后重启云台即可正常使用。
②六面校准操作可以简单地理解为使俯仰轴臂的六个平面分别与水平平面垂直。

STEP 1

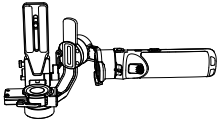

STEP 2

STEP 3

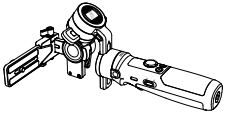

STEP 4

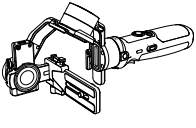

STEP 5

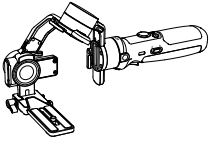

STEP 6

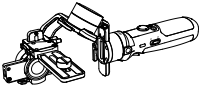

产品型号:CR123

	最小	标准	最大	备注
工作电压	9.6V	11.1V	12.6V	
工作电流	135mA	-	4000mA	
输出电压（相机控制接口）	-	5V	-	
输出电流（相机控制接口）	-	1A	1.2A	
俯仰轴机械动作范围	-	320°	-	
横滚轴机械动作范围	-	320°	-	
航向轴机械动作范围	-	360°	-	
俯仰可控角度	-60°	-	+160°	
横滚可控角度	-30°	-	+30°	
航向可控角度	-	360°	-	无限旋转
工作温度	-10°	25°	50°	
电池容量	-	1150mAh	-	
工作时间	-	10H35min	-	实验室数据 1
充电时间	-	1H41min	-	实验室数据 2
云台净重	-	约 548g	-	
快装板重量	-	约 41g	-	
三脚架重量	-	约 53g	-	
云台尺寸（收纳）	-	约 235*148*69mm	-	不含三脚架（高宽长）
云台尺寸（展开）	-	约 261.4*123.25*108mm	-	不含三脚架（高宽长）
蓝牙	-	Bluetooth 5.0	-	
等效全向辐射功率（EIRP）	-	<10dBm	-	
工作频率	-	2.4GHz	-	
相机充电	-	支持 5V 1A 的相机充电	-	

	最小	标准	最大	备注
1/4 拓展螺纹冠齿承重范围	-	负载≤ 1000g，力臂≤ 100mm	-	
显示屏尺寸	-	0.66inch	-	

实验室数据 1：该数据是在环境温度为 25° C 时，Crane M3 SE + 满电 1150mAh 电池；SONY A7C+ SONY E F4 10-18mm oss 安装调平，打开云台手柄屏幕，PF 模式静态放置，最大续航时间为 10H35min；

实验室数据 2：在环境温度为 25° C 时，使用 9V-12W PD 快充进行此项测试，充电时间为 1h41min。充电时间因环境因素而有所差异，实际结果可能有所不同。此外，充电环境温度越低，充电电流越小，充电时间也将随之延长。
本手册所涉及的任何数据均为智云实验室内部测试结果，在不同的客观情况下，数据会有不同程度的误差，请以实机体验为准。

感谢您购买 CRANE-M2 S。本文所提及的内容关系到您的安全以及合法权益与责任。使用本产品之前，请仔细阅读本文以确保已对产品进行正确的设置。不遵循和不照本文的说明与警告来操作可能会给您和周围的人带来伤害，损坏 CRANE-M2 S 或其它周围的物品。本文档及 CRANE-M2 S 所有相关的文档最终解释权归桂林智神信息技术股份有限公司（以下简称“智云（ZHIYUN）”）所有。如有更新，恕不另行通知。请访问 www.zhiyun-tech.com 官方网站以获取最新的产品信息。

一旦使用本产品，即视为您已经仔细阅读免责声明与警告，理解、认可和接受本声明全部条款和内容。您承诺对使用本产品以及可能带来的后果负全部责任。您承诺仅出于正当目的的使用本产品，并且同意本条款以及纸智云（ZHIYUN）制定的任何相关条例、政策和指引。

除中国现行法律法规规定，智云（ZHIYUN）对于直接或间接使用产品、本资料而造成的损失、伤害以及任何法律责任不予负责。用户应遵循包括但不限于本文提及的所有安全指引。

ZHIYUN ™、鳞甲™ 是桂林智神信息技术股份有限公司及其关联公司的商标。本文出现的产品名称、品牌等，均为其所属公司的商标或注册商标。

阅读提示

符号说明： 操作、使用提示　　重要注意事项

警告

CRANE-M2 S 较为精密，使用者应具备基本的动手能力以及安全常识，并且需要小心使用。请先阅读 CRANE-M2 S 用户手册，熟悉产品功能之后再使用。不确定的操作将会导致产品损坏和财产损失，甚至带来人身伤害。本产品不合适儿童使用。请勿将 CRANE-M2 S 与非智云（ZHIYUN）提供、建议的产品配合使用，或者不按照智云（ZHIYUN）提供的产品文档所提及的安全指引使用。本文档包含安全指引、操作和维护等说明。为了保证您能正确、安全地使用 CRANE-M2 S，在进行安装、设置和使用之前请务必仔细阅读用户手册以及安全指引中提及的所有说明警告，并且严格按照相关说明安装和使用 CRANE-M2 S。

安全操作指引

注意：

1. CRANE-M2 S 为高精度控制装置。摔落或受到外力碰撞可能会使 CRANE-M2 S 损坏，导致工作异常。
2. 确保 CRANE-M2 S 电源开启后，云台转动不受外力阻挡。
3. CRANE-M2 S 不防水。请勿让 CRANE-M2 S 接触到任何液体，建议使用柔软的干布清洁 CRANE-M2 S。
4. 使用 CRANE-M2 S 的过程中请注意防尘防沙。

警告：为避免火灾、物权损失和人身伤害，使用电池、充电以及存储过程务必按照如下安全指引操作。

1. 严禁使电池接触任何液体，切勿将电池浸入水中或将其弄湿。切勿在雨中或者潮湿的环境中使用电池。电池内部接触到水后可能会发生分解反应，从而引发电池自燃，甚至可能引发爆炸。
2. 若电池发生起火，请立即使用沙或干粉灭火器等固体类灭火器材灭火。
3. 严禁使用非智云（ZHIYUN）官方提供的电池。如需更换新电池，请联系智云（ZHIYUN）或指定代理商。因使用非智云（ZHIYUN）官方提供的电池而引发的电池事故以及设备故障，智云（ZHIYUN）不予负责。
4. 严禁使用鼓包、漏液、破损的电池以及对其充电。当电池发出异味，发热 (电池本身温度超过 160° F(71°C)、变形、变色或出现其它任何异常现象时不得使用。如果电池发生异常情况，请指定联系智云（ZHIYUN）或者指定代理商做进一步处理。
5. 请在温度为 -10°C至 45°C之间的环境中使用电池。温度过高 (高于 45°C) 有可能会引起电池着火，甚至爆炸。温度过低 (低于 -10°C) 将严重损害电池。
6. 禁止在强静电或者磁场环境中使用电池。否则电池保护板将会失灵。
7. 禁止以任何方式拆解或用尖利物体刺破电池。否则电池漏液将会引起着火甚至爆炸。
8. 禁止机械撞击、碾压或抛掷电池。请勿在电池或充电器上放置重物。
9. 电池内部电解液具有强腐蚀性，如果不小心接触到皮肤或眼睛，请立即用清水冲洗至少 15 分钟并马上就医。
10. 若电池摔落或受到外力撞击，请停止使用电池。
11. 切勿对电池进行加热。请勿将电池放置于微波炉或压力锅中。
12. 请勿将电池电芯置于导体表面 (例如金属桌面、眼镜、手表、首饰等金属物体)。
13. 禁止用导线或其它金属物体致使电池正负极短路。

充电：

1. 请勿将电池和充电器放置在易燃、可燃物 (如地毯和木制品) 附近充电。请时刻留意充电过程，谨防发生意外。
2. 充电完成后请断开云台与充电器的连接。
3. 刚结束使用的电池处于高温状态，禁止立刻对其充电。请等待电池降至室温后再充电。充电温度高于 45°C或低于 0°C可能导致电池漏液、过热或损坏。

存储：

1. 请将电池存放在儿童及宠物接触不到的地方。
2. 禁止将电池放在靠近热源 (火炉或加热器等) 的地方以及将电池置于热天的汽车内。切勿将电池存储在超过 60°C的环境下。理想的存储环境温度为 22°C - 28°C。
3. 请在干燥的环境中存储电池。
4. 切勿将电池彻底放完电后长时间存储，以避免电池进入过放状态而造成电芯损坏，将无法恢复使用。

保养：

1. 切勿过充、过放电池，否则将对电芯造成损害。

2. 若长期闲置电池，将会对其性能造成影响。
3. 切勿在温度太高或太低的环境下使用电池。
4. 切勿在环境温度超过 60°C的地方存储电池。
5. 每隔 3 个月左右重新充放电一次保持电池活性。

废弃：

务必将电池彻底放电后，再将电池废置于指定的电池回收箱。电池的不当废弃存在危险，严禁弃置于普通垃圾箱。相关细节，请遵循当地电池回收和废置的法律法规。

质保期限说明

1. 自签收日起 15 日内，出现质量问题，可享受换货或者免费维修服务。
2. 产品在正确使用及保养下的保修期限默认为自签收起一年，保修期限鉴于产品部位、 不同国家法律法规等差异，将有所不同。相关区域保修期限，请咨询智云（ZHIYUN）官网客服或购买时联系的智云（ZHIYUN）授权经销商。

质保不包括

1. 未经授权的维修、误用、碰撞、疏忽、滥用、进液、事故、改动。
2. 不正确的使用本产品，或撕毁、涂改标贴、防伪标记。
3. 已超过三包有效期。
4. 因火灾、水灾、雷击等不可抗力造成的损坏。

为获得智云（ZHIYUN）质保服务，请按下列步骤操作

1. 购买产品后发生故障，可联系当地智云（ZHIYUN）授权经销商，如当地没有经销商，则可通过智云（ZHIYUN）公司邮箱 (info@zhiyun-tech.com）或网站（www.zhiyun-tech.com）与公司客服取得联系，获得相应的保修支持。
2. 智云（ZHIYUN）经销商或智云（ZHIYUN）的客服会告诉您如何运送相关材料和产品及如何处理您的保修问题，智云（ZHIYUN）公司保留复查损坏产品的权利。

用户信息		
用户姓名：	联系电话：	
通讯地址：		
销售信息		
销售日期：	机身序列号：	
经销商名称：		
经销商联系电话：		
第一次维修记录		
送修日期：	维修员签名：	
故障原因：		
处理结果： ☐修好	☐未修好	☐退换

官网　微博　微信　抖音

电话：400 900 6868
邮箱：info@zhiyun-tech.com
网址：www.zhiyun-tech.com
地址：广西壮族自治区桂林市七星区铁山工业园黄桐路 9 号

合格证

本产品经严格检验符合标准，
准予销售

检验员：_____ QC PASS 检02

欲了解产品全部信息，请浏览
智云（ZHIYUN）官网：www.zhiyun-tech.com
内容如有更新，恕不另行通知

ZHIYUN ™是智神的商标
本文中出现的非稳定器产品名称和品牌，均
可能为其所属公司的商标或注册商标。
Copyright © 2021 智神版权所有

部件名称	有害物质					
	铅（Pb）	汞（Hg）	镉（Cd）	六价铬（Cr+6）	多溴联苯（PBB）	多溴二苯醚（PBDE）
线路板	x	○	○	○	○	○
外壳	x	○	○	○	○	○
金属部件	x	○	○	○	○	○
内部线材	x	○	○	○	○	○
其他配件	x	○	○	○	○	○

本表格依据SJ/T 11364的规定编制。
○: 表示该有害物质在该部件所有均质材料中的含量均在GB/T 26572规定的限量要求以下。
x: 表示该有害物质至少在该部件的某一均质材料中的含量超出GB/T 26572规定的限量要求。(产品符合欧盟ROHS指令环保要求)

依據低功率電波輻射性電機管理辦法

第十二條

※經型式認證合格之低功率射頻電機，非經許可，公司、商號或使用者均不得擅自變更頻率、加大功率或變更原設計之特性及功能。

第十四條

※低功率射頻電機之使用不得影響飛航安全及干擾合法通信；經發現有干擾現象時，應立即停用，並改善至無干擾時方得繼續使用。

- 前項合法通信，指依電信法規定作業之無線電通信。
- 低功率射頻電機須忍受合法通信或工業、科學及醫療用電波輻射性電機設備之干擾。

ZHIYUN-TECH.COM